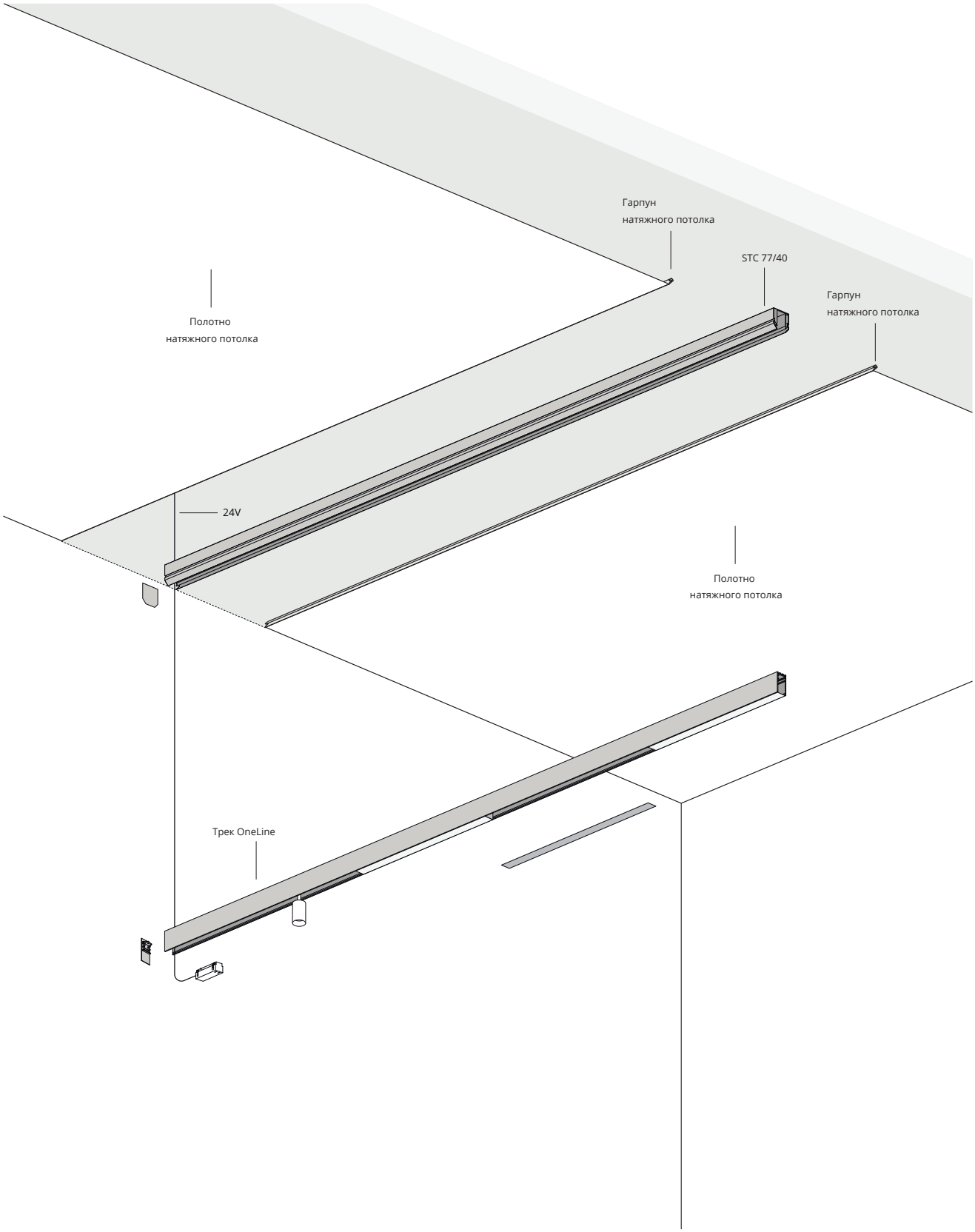
Гарпун
натяжного потолка
STC 77/40
Гарпун
натяжного потолка
Полотно
натяжного потолка
24V
Полотно
натяжного потолка
Трек OneLine

Резка канала и трека допускается в любом месте

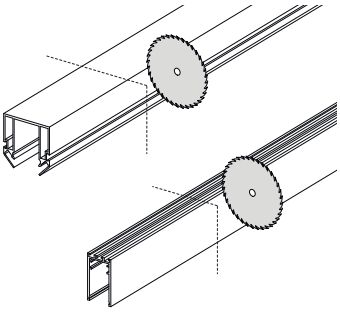

Сверление монтажных отверстий и отверситя для ввода кабеля, снятие фасок

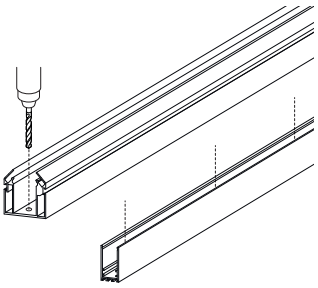

Соединение каналов и треков, установка заглушек

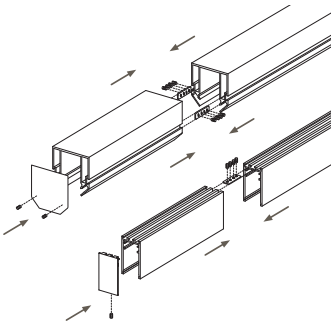

УСТАНОВКА КАНАЛА И ТРЕКА

1 Установите канал для натяжного потолка, зафиксировав монтажными углами

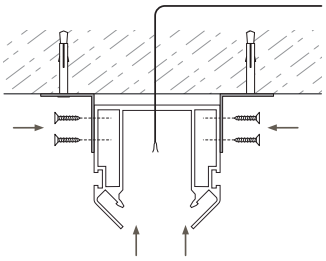

Длина саморезов не должна превышать 10 мм

2 Натяните полотно потолка и проклейте гарпуны по длине трека

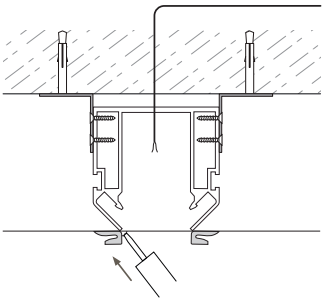

3 Сделайте прорезь между гарпунами

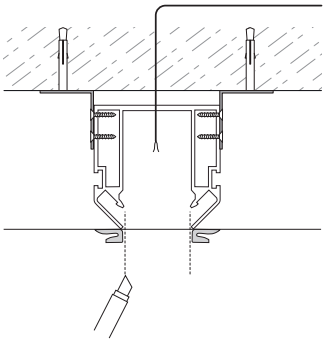

4 Установите гарпуны в пазы канала и проклейте торцы

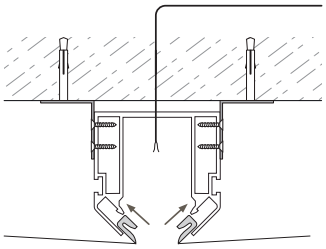

5 Установите трек

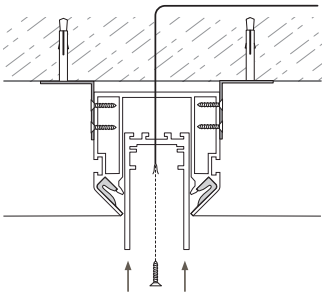
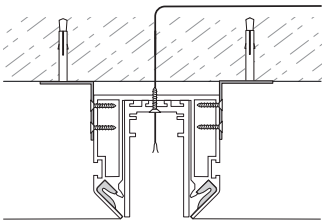
6 Завершение установки канала и трека